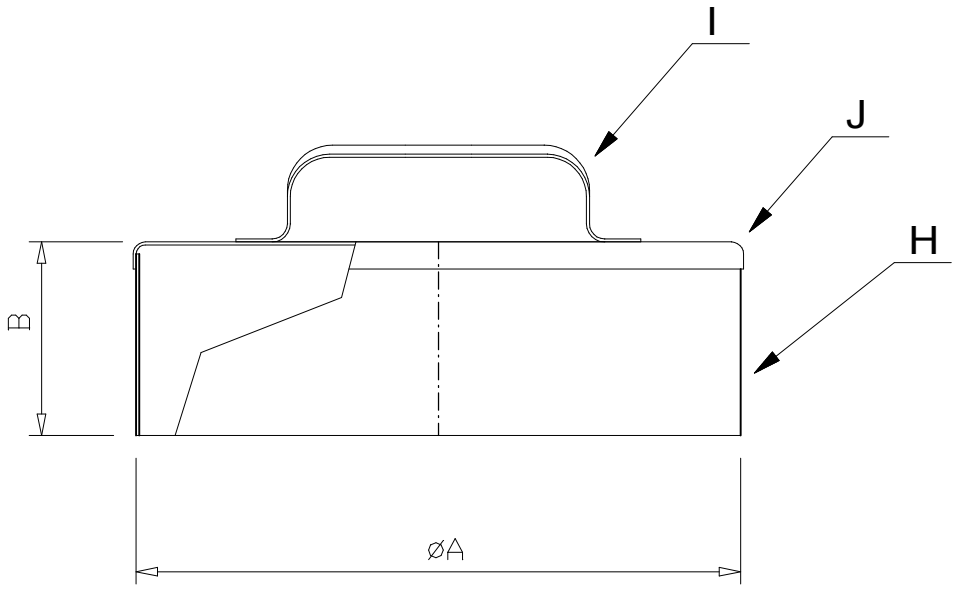


Stand: 19.09.07 ( Ø80 - Ø600 eingetragen )

| | | | | | | | |
|---|---|---|---|---|---|---|---|
| jeremias® GmbH | | | | BENENNUNG Verschlußdeckel mit Handgriff für dw-eco11 | FABRIKAT Jeremias<br>CODE dw-eco43 | | BLATT 1<br>0,16 |
| | DATUM | NAME | HANDZEI. | Teil: | Zeichnungsnummer: | Programmnummer: | Werkstoff: |
| | | | | H | Stutzen | | W.1.4301III/D t.0,5-0,6 |
| BEAR. | 19.10.05 | J.Grimme | | I | Griff | | W.1.4301III/D t.0,5-0,6 |
| GEPR. | | J.Grimme | | J | Deckel | | W.1.4301III/D t.0,5-0,6 |
| GEPR. | | U.Zehle | | K | | | |
| GEPR. | | K.L.Völklein | | L | | | |
| FREIG. | | K.L.Völklein | | M | | | |

| | 80 | 100 | 115 | 120 | 130 | 140 | 150 | 160 | 180 | 200 | 250 | 300 | 350 | 400 | 450 | 500 | 550 | 600 |
|---|---|---|---|---|---|---|---|---|---|---|---|---|---|---|---|---|---|---|
| A | 130 | 150 | 165 | 170 | 180 | 190 | 200 | 210 | 230 | 250 | 300 | 350 | 400 | 450 | 500 | 550 | 600 | 650 |
| B | 60 | 60 | 60 | 60 | 60 | 60 | 60 | 60 | 60 | 60 | 60 | 60 | 60 | 60 | 60 | 60 | 60 | 60 |
| | | | | | | | | | | | | | | | | | | |