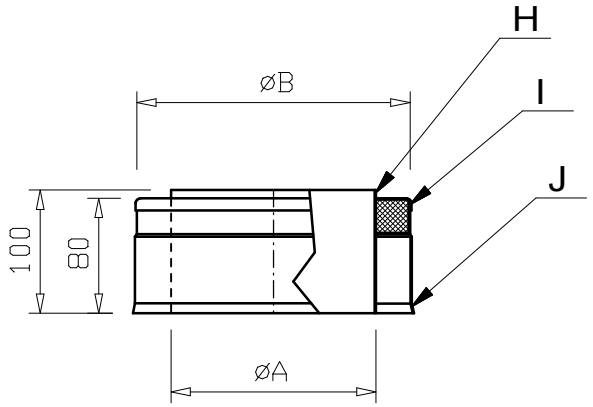

Stand: 29.08.07 (bis Ø600 eingetragen, Innendurchmesser im minus und ohne Sicke lt. K.L.Völklein geändert)

jeremias® GmbH				BENENNUNG Mündungsabschluß		FABRIKAT Jeremias CODE dw-eco32	BLATT 1 0,16
	DATUM	NAME	HANDZEI.	Teil:	Zeichnungsnummer:	Programmnummer:	Werkstoff:
				H			W.1.4571 t.0,5-0,6
BEAR.	19.10.05	J.Grimme		I			W.1.4301III/D t.0,5-0,6
GEPR.		J.Grimme		J			W.1.4301III/D t.0,5-0,6
GEPR.		U.Zehle		K			
GEPR.		K.L.Völklein		L			
FREIG.		K.L.Völklein		M			

		80	100	115	130	150	160	180	200	250	300	350	400	450	500	550	600		
A		77	97	112	127	148	157	177	197	247	297	347	397	447	497	547	597		
B		130	150	165	180	200	210	230	250	300	350	400	450	500	550	600	650		